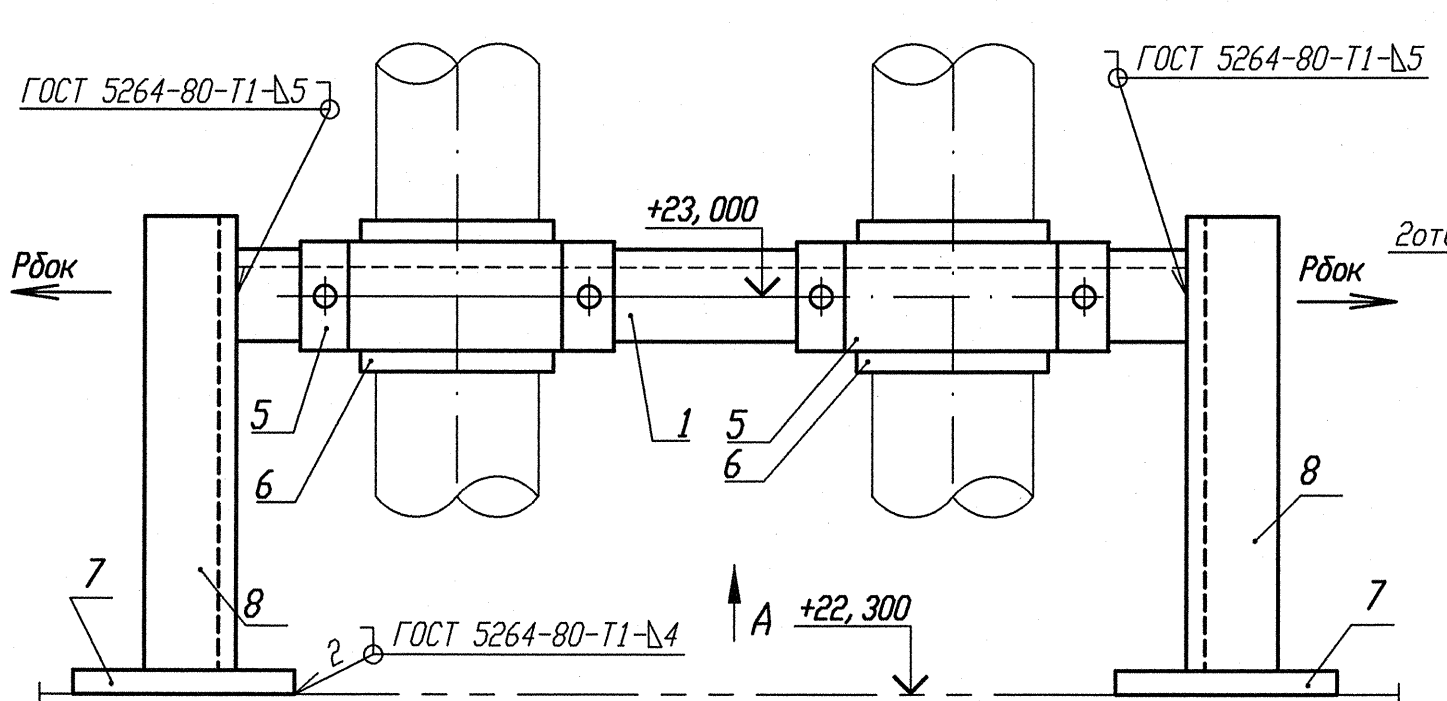

Деталь поз. 5 (Lр=100)

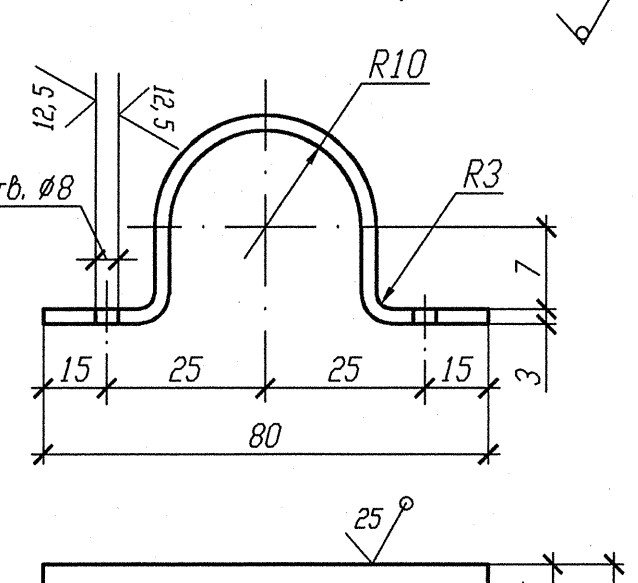

Деталь поз. 6

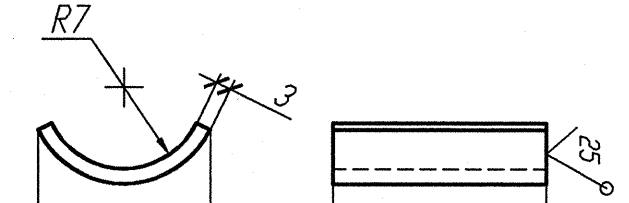

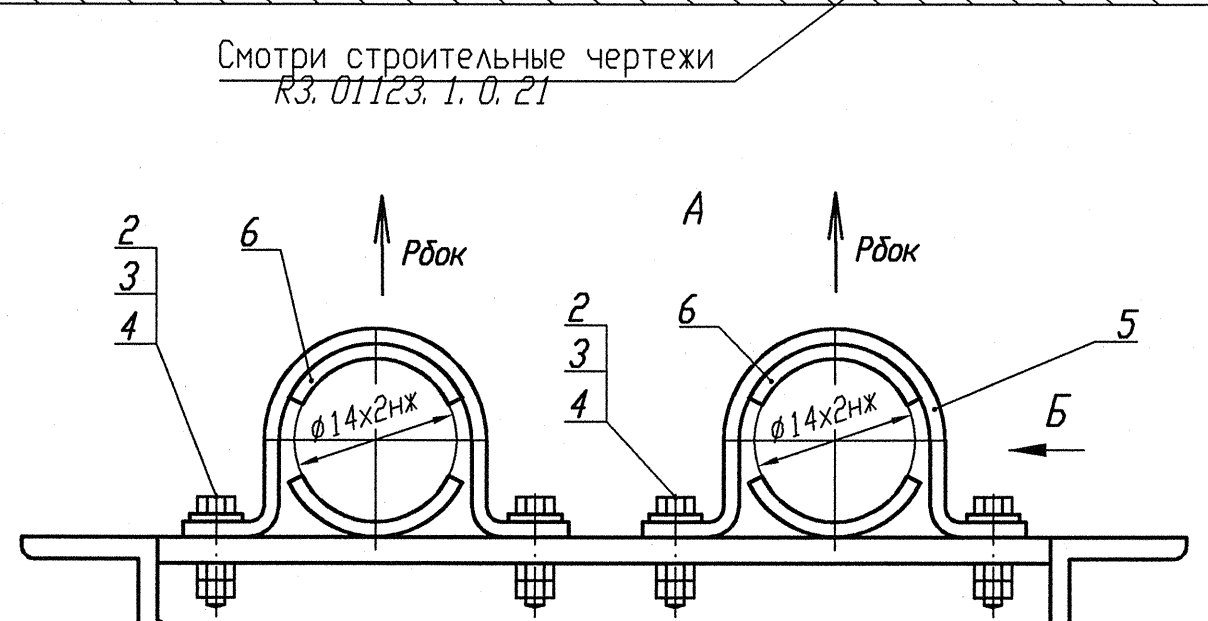

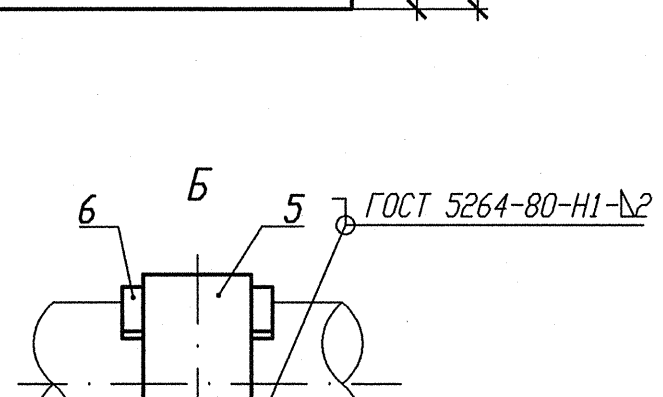

Номер опоры	3TV10Y387	3TV10Y516
Нагрузка на опору Рбок(кН)	0,065	0,058
Нагрузка на опору Рбок(кН)	0,040	0,035

1 Привязку опоры смотри изометрический чертеж 3TV30Z07, 3TV40Z07.
2 Сварку производить по ГОСТ 5264-80.
3 Отметка трубопровода подлежит уточнению в соответствии с уклоном трубопровода.
4 Максимальная нагрузка на опору Р дана с учетом сейсмического воздействия.
5 Спецификация составлена на две опоры.
6 Изготовить один комплект.

Спецификация деталей

Поз.	Обозначение	Наименование	Кол.	Материал	Масса, кг ед.	Масса, кг общ.	Примечание
1	ГОСТ 8509-93	Уголок В- 50х50х5 l=700	1	Ст 3 пс 2-св ГОСТ 535-2005	2,639	2,639	
2	ГОСТ 7798-70	Болт М6-6gх30.56. 35	4	35 ГОСТ 1050-88	0,009	0,036	
3	ГОСТ 11371-88	Шайба А.6х2.02.Ст3пс	4	ОК360В-2-IV-Ст3пс ГОСТ 16523-97	0,0014	0,0056	
4	ГОСТ 5915-70	Гайка М6-6Н.8.35	8	35 ГОСТ 1050-88	0,0026	0,0208	
5	БК-1998784	Полухомут Б-ПН-3х100х30	2	ОК360В-4-IV-Ст3сп-сВ ГОСТ 16523-97	0,08	0,16	
6	БК-1998786	Прокладка Б-ПН-3х22х50	4	12Х18Н10Т-МА-Г ГОСТ 5582-75	0,03	0,12	
7	ГОСТ 19903-74	Лист Б-ПН 4х70х70	2	Вст 3 сп 5 ГОСТ 14637-89	0,15	0,30	
8	ГОСТ 8509-93	Уголок В- 50х50х5 l=900	2	Ст 3 пс 2-сВ ГОСТ 535-2005	3,393	6,786	
	ГОСТ 2246-70	Проволока		СВ-04Х19Н11М3		-	
	ГОСТ 9467-75	Электроды		УОНИИ 13/45		-	
				Итого:		10,067	

АРХИВНЫЙ ЭКЗЕМПЛЯР

Инв. N подл. R3.03732.1.0.13
Лист 209

Изм.	Кол. уч.	Лист	Nдок.	Подпись	Дата
Инж. Ск.		Сидоренко			12.02.
Пров. инж. Ik.		Швабинский			12.02.
Пров. вед. инж.		Махотина			12.02.
Н. контр.		Краснояров			13.02.

R3.TV10.3095.013.03.00.127

Ростовская АЭС Блок 3

Редукторное отделение
Герметичная часть
Трубопроводы отбора проб
Рр больше 2.2 МПа

Стадия	Лист	Листов
Р		1

Опора направляющая
3TV10Y387, 3TV10Y516

ОАО "НИАЭП" 2013

Инв. N подл.	Взам. инв. N
R3.03732.1.0.13	

Подп. и дата

Формат А4х3